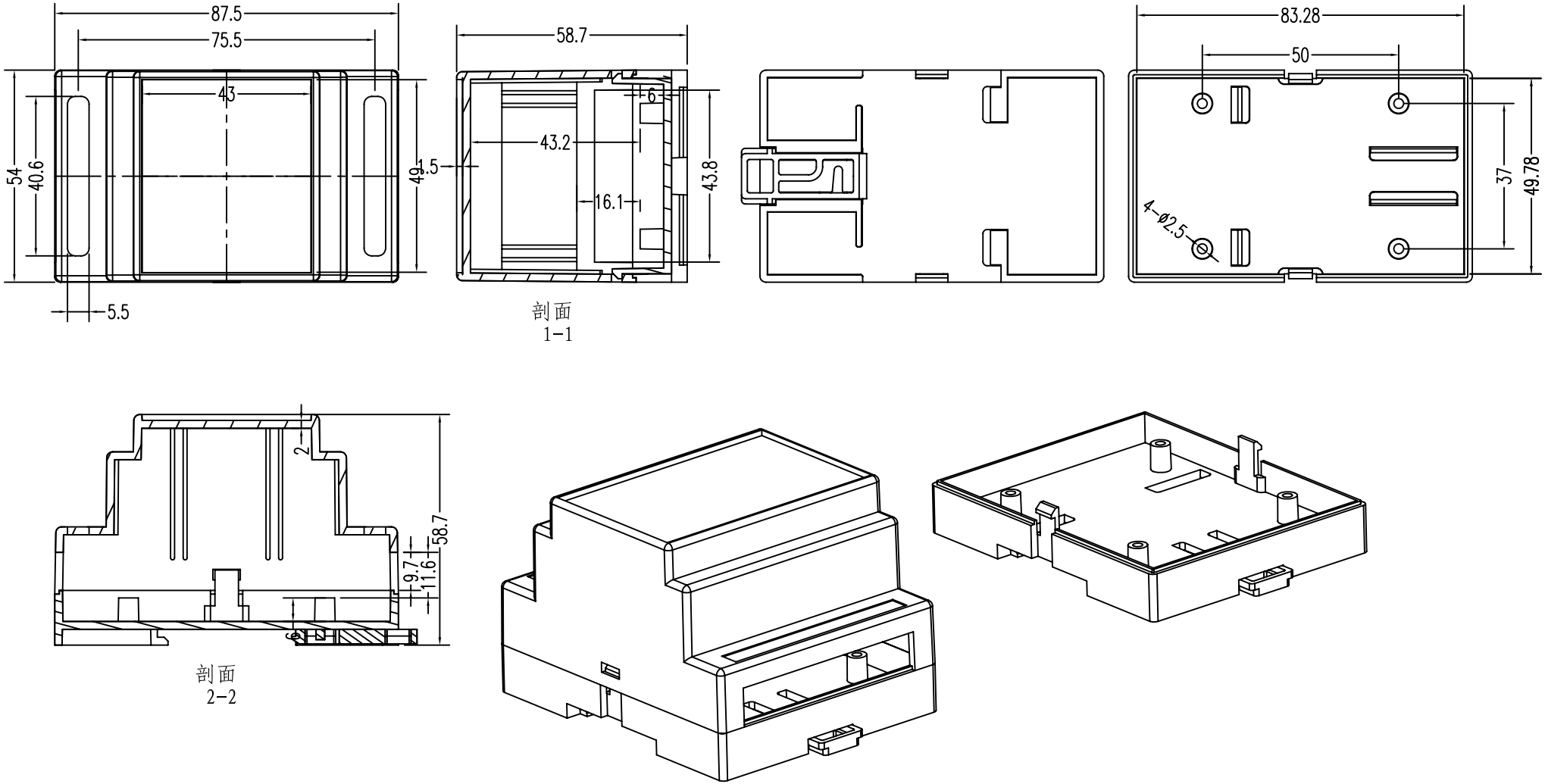

Part No: ABR106

www.ariaebox.com