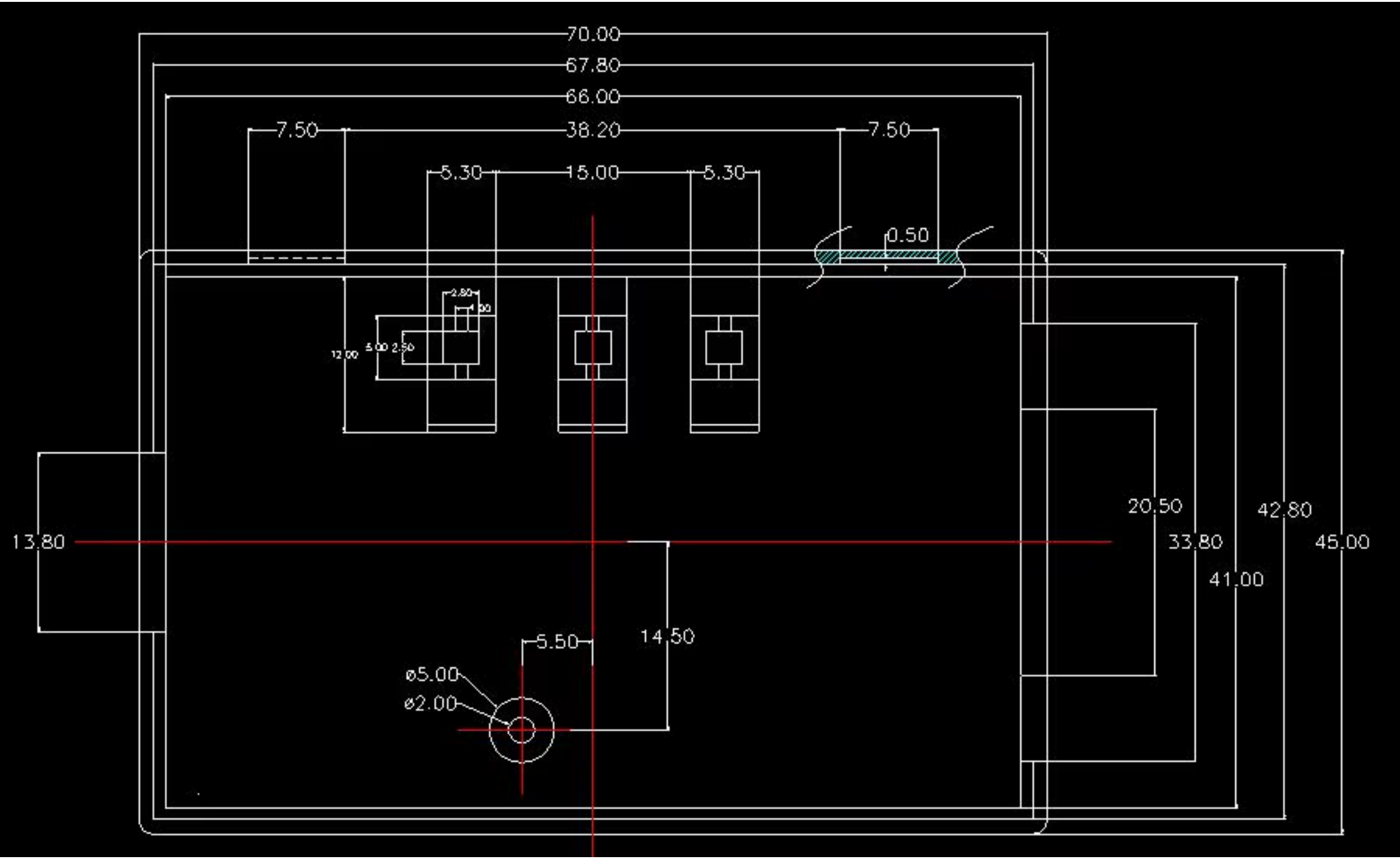
70.00
67.80
66.00
7.50
38.20
7.50
5.30
15.00
5.30
0.50
2.80
1.00
12.00
5.00
2.50
13.80
20.50
42.80
33.80
45.00
41.00
5.50
14.50
ø5.00
ø2.00

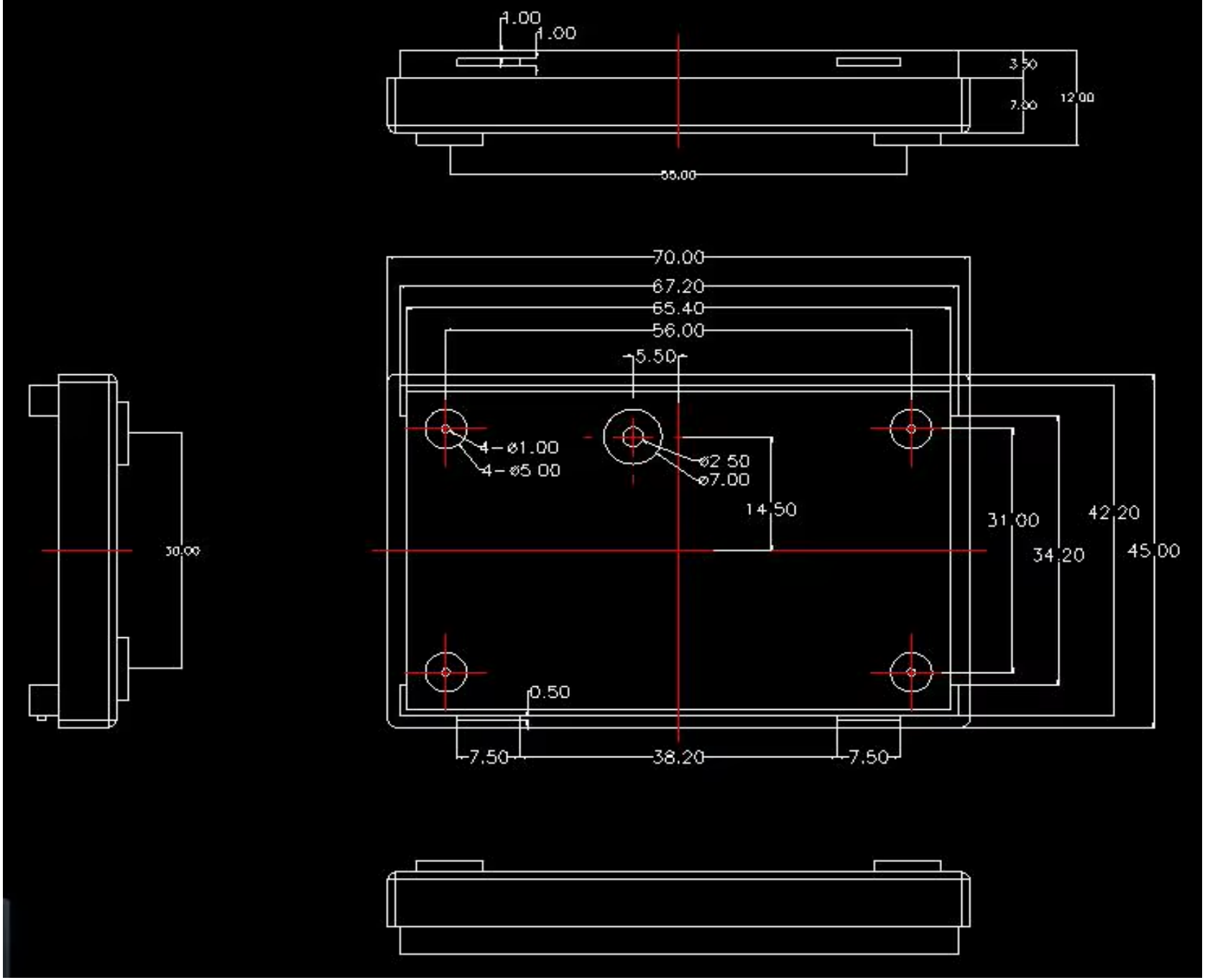
1.00
1.00
3.50
7.00
12.00
55.00
70.00
67.20
65.40
56.00
5.50
4 – ø1.00
4 – ø5.00
ø2.50
ø7.00
14.50
31.00
42.20
34.20
45.00
30.00
0.50
7.50
38.20
7.50

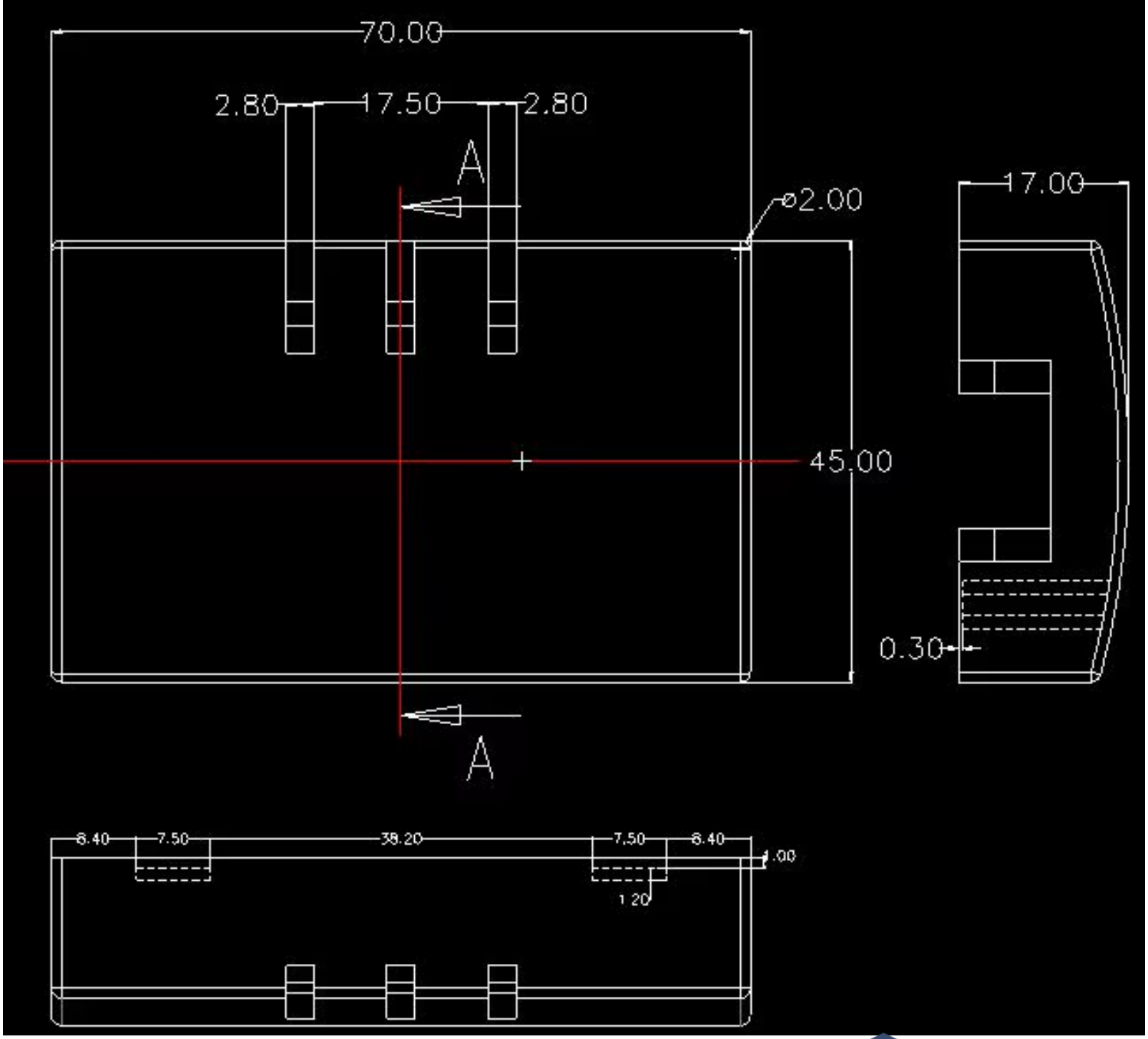


AriaBox

**Part No: ABD190**

**www.ariaebox.com**

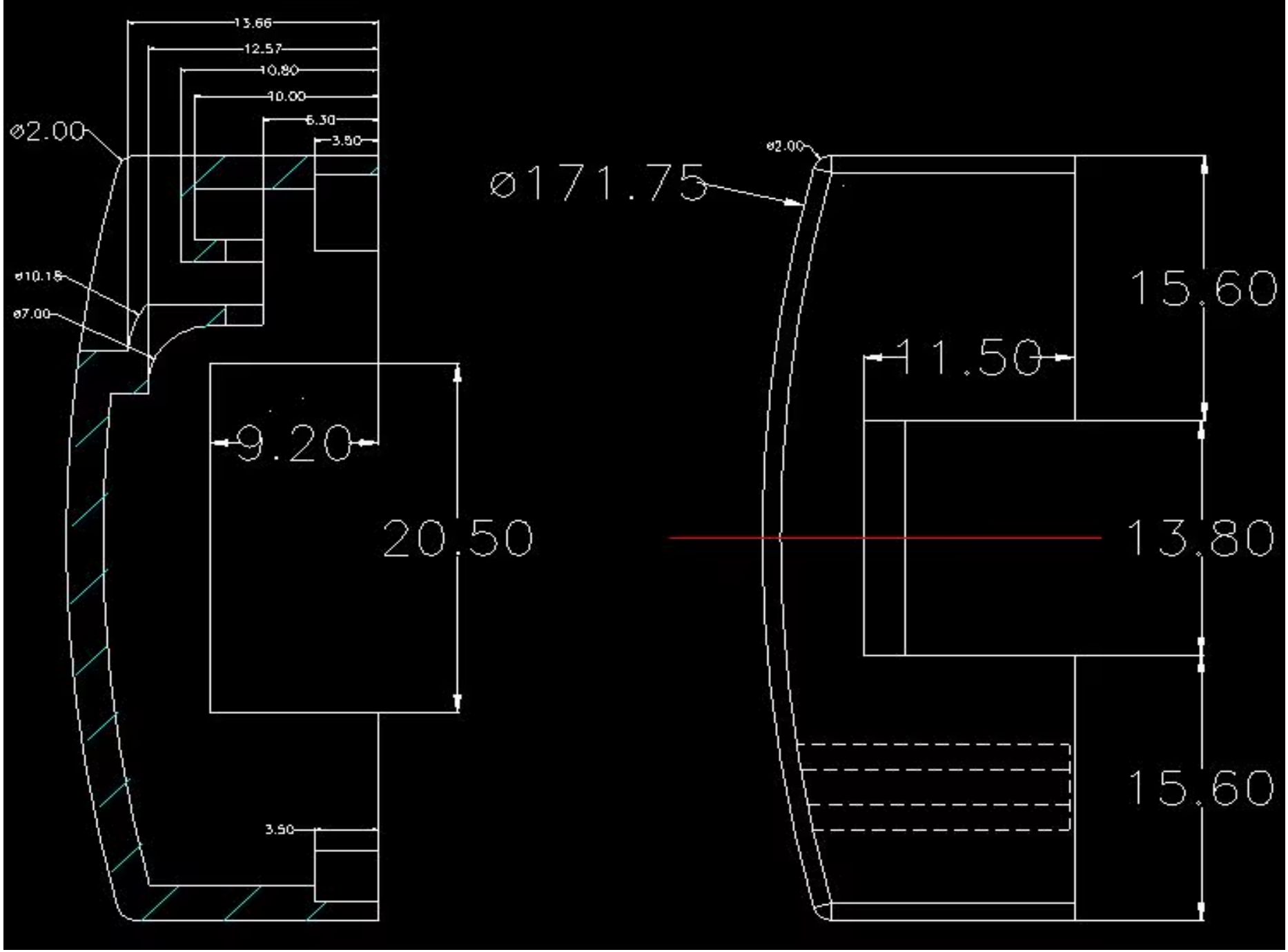
13.66
12.57
10.80
10.00
6.30
3.50
ø2.00
ø10.15
ø7.00
9.20
20.50
3.50
ø171.75
ø2.00
15.60
11.50
13.80
15.60